4Z28

GIEKLENGTE:	28 M
BETONDEBIET:	60 M^3/U
BETONDRUK:	75 BAR

BONNEUX XANJER

BONNEUX MACHINERY

UW BETROUWBARE PARTNER IN BETONPOMPEN

SINDS DE OPRICHTING IN 1994 DOOR ROHNNY BONNEUX HEEFT BONNEUX MACHINERY ZICH ONTWIKKELD TOT EEN TOONAANGEVENDE SPELER IN DE WERELD VAN BETONPOMPEN EN POMP MIXERS. GEVESTIGD IN SINT-TRUIDEN, BELGIË, OPEREERT ONS TOEGEWIJDE TEAM VAN 20 VAKMENSEN DAGELIJKS OM KLANTEN DE BESTE MACHINES EN SERVICE TE BIEDEN.
MET MEER DAN 1000 VERKOCHTE BETONPOMPEN EN POMPMIXERS BEWIJST BONNEUX MACHINERY KEER OP KEER ZIJN EXPERTISE EN BETROUWBAARHEID. DAARNAAST ZIJN WE DE EXCLUSIEVE IMPORTEUR VAN BONNEUX XANJER BETONPOMPEN VOOR EUROPA, WAARMEE WE INNOVATIEVE EN HOOGWAARDIGE POMPOPLOSSINGEN AANBIEDEN VOOR DE BOUWSECTOR.

KWALITEIT EN SERVICE ZONDER COMPROMIS

BIJ BONNEUX MACHINERY DRAAIT ALLES OM BETROUWBAARHEID, INNOVATIE EN EEN ONGEËVENAARDE SERVICE.
OF U NU EINDKLANT OF DEALER BENT, WIJ GARANDEREN EEN PERFECTE SERVICE OP MAAT VAN UW BEHOEFTEN.

- KORTE COMMUNICATIELIJNEN - DIRECT EN EFFICIËNT CONTACT VOOR SNELLE OPLOSSINGEN
- GROOT ASSORTIMENT RESERVEONDERDELEN - MINIMALE STILSTAND, MAXIMALE PRODUCTIVITEIT
- MAATWERK AFWERKING - AFGESTEMD OP UW SPECIFIEKE EISEN EN WERKOMGEVING
- IN-HOUSE TEAM VAN TOPINGENIEURS EN MONTEURS - EXPERTISE EN VAKMANSCHAP ONDER ÉÉN DAK
- ALTIJD IN ONTWIKKELING - WE BLIJVEN INNOVEREN OM DE BESTE OPLOSSINGEN TE BIEDEN

INNOVATIE EN KWALITEIT IN EIGEN HUIS

BIJ BONNEUX MACHINERY INVESTEREN WE IN DE NIEUWSTE TECHNOLOGIEËN OM ONZE MACHINES TOT IN DE PERFECTIE AF TE WERKEN. DANKZIJ ONS GEAVANCEERDE MACHINEPARK, SAMEN MET ONZE ERVAREN INGENIEURS EN MONTEURS, KUNNEN WE MAATWERK LEVEREN TERWIJL WE DE HOOGSTE KWALITEIT GARANDEREN.

- GEKOELDE LASROBOT - PERFECT LASSEN VAN DUBBELWANDIGE BUIZEN OP MAAT
- UNIEKE SLANGENPERS VOOR BETONSLANGEN - SNELLE SERVICE VOOR OP MAAT GEMAAKTE BETONSLANGEN
- PROFESSIONELE SPUITCABINE - PERSONALISATIE VAN ACCESSOIRES
- HEFBRUGGEN VOOR VRACHTWAGENS - EFFICIËNT ONDERHOUD EN SNELLE SERVICE
- KNIP- EN PLOOIBANK - NAUWKEURIG MAATWERK IN METAALBEWERKING
- REVISIE VAN HYDRAULISCHE CILINDERS - REVISIEBANK MET ZEER HOOG KOPPEL EN TESTMODULE

MET DEZE MODERNE APPARATUUR GARANDEREN WE EEN EFFICIËNTE, UITGEBREIDE EN VLOTTE SERVICE.

MET BONNEUX MACHINERY KIEST U VOOR MEER DAN EEN MACHINE - U KIEST VOOR EEN PARTNER DIE MET U MEEDENKT EN ALTIJD EEN STAP VERDER GAAT.

BONNEUX XANJER

www.bonneux.be

BONNEUX XANJER

www.bonneux.be

POMPGROEP

EEN UNIEK DESIGN MET GROTE INHOUD EN GEBOMBEERDE VORM. DE AFGERONDE HOEKEN ZORGEN VOOR EENVOUDIG REINIGEN EN MINDER BETONRESTEN

ZICHTBAARHEID EN VERHOOGDE VEILIGHEID OP BOUWPLAATSEN DANKZIJ EEN UITGEBREID VERLICHTINGSSYSTEEM

POMPGROEP XJG5320 OPEN HYDRAULISCH SYSTEEM	
MAX. BETONDEBIET*	60 M^3/U
MAX. WERKDRUK*	75 BAR
MAX. AANTAL SLAGEN	31/MIN
SLAGLENGTE	1000 MM
DIAMETER BETONCILINDER	200 MM
INHOUD BETONBAK	500 L

*DE VERMELDE GEGEVENS ZIJN THEORETISCHE WAARDEN EN KUNNEN NIET GELIJKTIJDIG BEHAALD WORDEN.

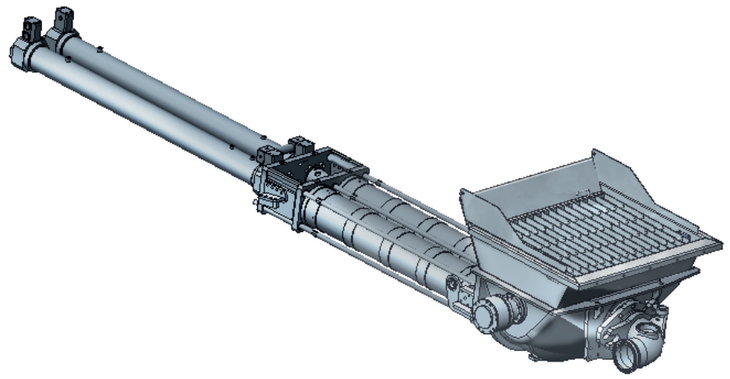

- AANGEDREVEN VIA TRANSMISSIE PTO VAN DE TRUCK
- S-VALVE GEMAAKT VAN SLIJTVAST STAAL
- SLIJTRING EN SLIJTPLAAT MET COMPENSATIESYSTEEM (INLEG VAN TUNGSTEN CARBIDE STEEL)
- ELEKTRISCH AANGEDREVEN EN TEMPERATUUR GESTUURDE OLIEKOELER
- MENGERAS MET DEMONTEERBARE SCHOEPEN (HARDOX®)
- AUTOMATISCHE VETSMERING HYDRAULISCH AANGEDREVEN
- DUBBELWANDIGE UITGANGSBOCHT 5" MET SPOELGAT
- BETONCILINDERS MET HARD VERCHROOMDE BINNENWAND
- OPEN EENVOUDIG HYDRAULISCHE SYSTEEMSTRUCTUUR
- ELEKTRO-HYDRAULISCHE STURING POMPGROEP
- AFZONDERLIJKE VOEDING VOOR POMP- EN OMSLAGCILINDERS ONDERSTEUND MET ACCUMULATOR
- BRANDSTOFBESPARENDE DEBIET- EN TOERENTALREGELING
- HYDRAULISCHE POMPEN MET VARIABELE OPBRENGST

MIXERTROMMEL

DE OPBOUW MET BOCHTEN EN BUIZEN ZORGT VOOR OPTIMALE BEREIKBAARHEID EN EENVOUDIGER ONDERHOUD

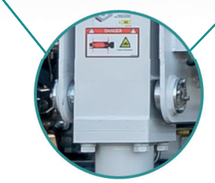

GELEIDINGSROLLEN ZORGEN VOOR HET OPTIMAAL EN VLOT OPENEN EN SLUITEN VAN DE STEUNVOETEN

DE MIXERTROMMEL MET GEOMETRISCH VOLUME VAN 12,0M^3 BIEDT EEN RUIME LAADCAPACITEIT.
DE MIXERTROMMEL WORDT PROPORTIONEEL GESTUURD DOOR EEN HYDRAULISCHE MOTOR AANGEDREVEN DOOR DE MOTOR VAN DE VRACHTWAGEN.
DE BEDIENING WORDT MOGELIJK GEMAAKT VANUIT DE CABINE, DE BEDIENINGSKAST, DE AFSTANDSBEDIENING OF AUTOMATISCH IN COMBINATIE MET DE POMPGROEP.

MIXERTROMMEL 8,5 M^3	
NOMINALE CAPACITEIT	8,5 M^3
GEOMETRISCH VOLUME	12,0 M^3
DRAAISNELHEID	0 - 15/MIN
WATERTELLER	0 - 500 L
MATERIAAL	QSTE 500®

DE MIXERTROMMEL EN -BLADEN ZIJN GEMAAKT VAN SLIJTVAST STAAL QSTE500® VAN HOGE KWALITEIT.
HET SPIRAALVORMIGE BLAD GEBRUIKT DE MEEST GEAVANCEERDE DUBBELE LAAD- EN ONTLADINGSCURVE.
DE CAN-CONTROLLER BEHEERT DE AANDRIJVING VAN DE MIXERTROMMEL OM EEN OPTIMALE AANSTURING TE GARANDEREN.

GIEK

GIEK 4Z28	
MATERIAAL	CONSTRUCTIESTAAL MET HOGE STERKTE
STERKTEBEREKENING	FEM ANALYSE
OPBOUW	TYPE 'Z'
AANTAL SECTIES	4
MAX. VERTICAAL BEREIK	28,2 M
MAX. HORIZONTAAL BEREIK	24,1 M
MAX. DIEPTE BEREIK	16,5 M
MIN. HOOGTE OPENEN	7,0 M
ROTATIEHOEK	± 360°
DRAAIHOEKEN	90°- 180°- 252°- 258°
STUURVENTIEL	PROPORTIONEEL
MAX. HYDRAULISCHE WERKDRUK	315 BAR
BUIZENSET	Ø 4" (DN 100)
EINDSLANG	Ø 4" (DN 100) - 3 M

ENKELWANDIGE BUIZEN MET EEN HOGE SLIJTWEERSTAND			
4" - 100 MM		BUITENWAND	
GIEK	BUIZEN	ENKELWANDIG	5 MM
	BOCHTEN	VERSTERKT MANGAANSTAAL	5 MM
DEK	PIPES	ENKELWANDIG	7 MM
	BOCHTEN	VERSTERKT MANGAANSTAAL	8 MM

STEUNVOETEN

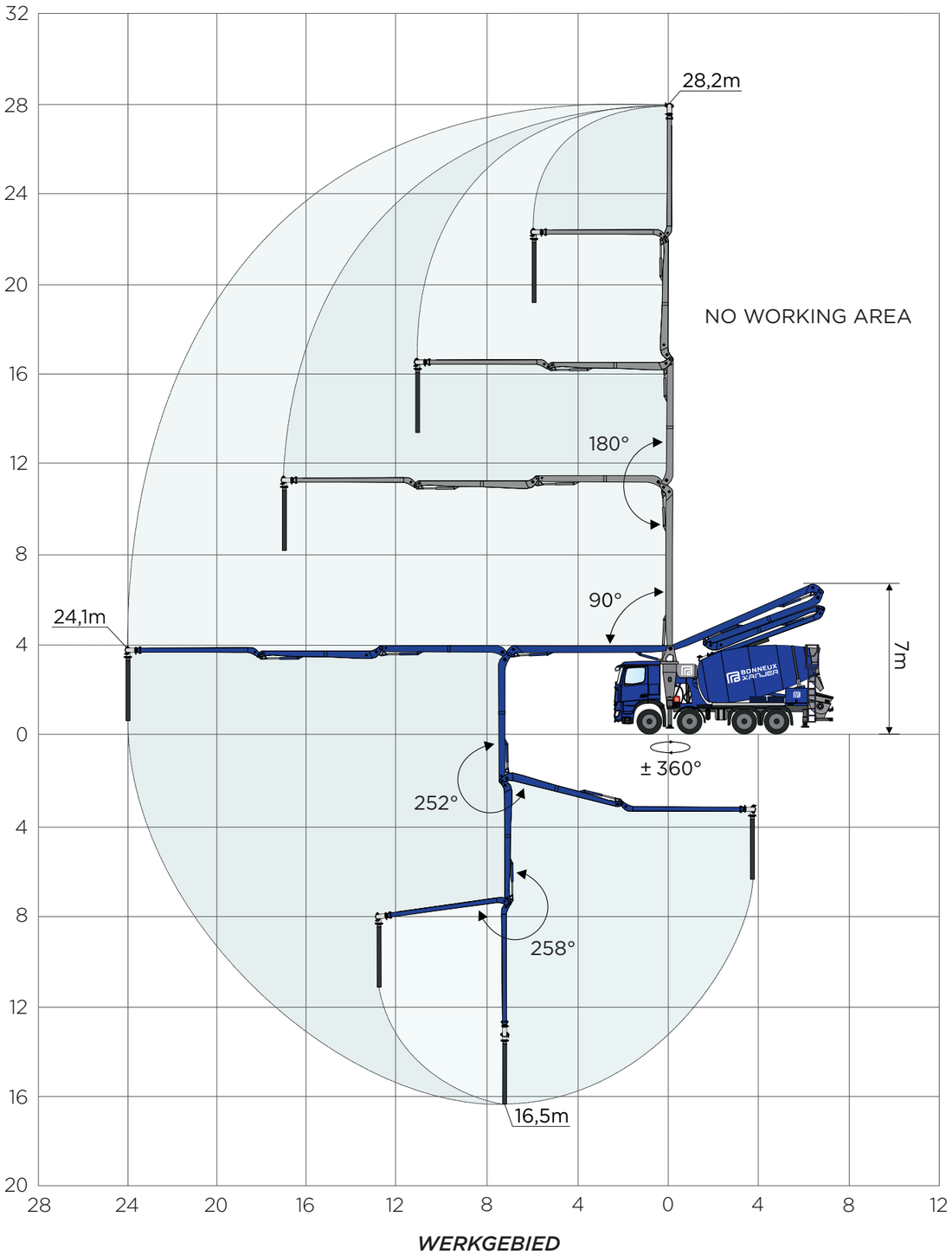

DE STABILITEIT VAN DE MACHINE WORDT GEGARANDEERD DOOR DE HORIZONTAAL UITSCHUIVENDE STEUNVOETEN AAN DE VOOR- EN ACHTERZIJDE, GELEID VIA GELEIDINGSROLLEN.

MAX. AFSTEMPELDRUK PER STEUNVOET: 20T/200KN

ANTI-TILTING

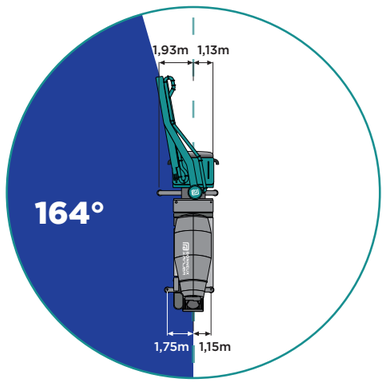

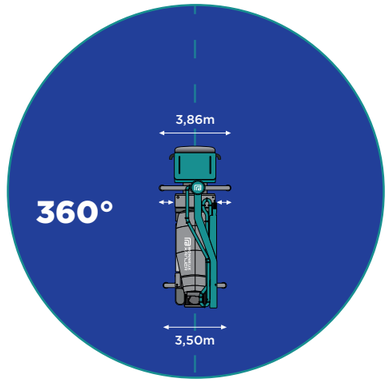

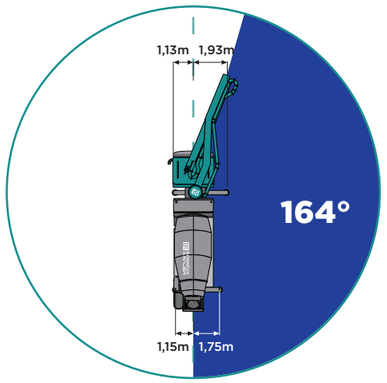

HOOFDCOMPONENTEN

autec

RADIOBEDIENING
2 ZENDERS + 1 ONTVANGER

rexroth
A Bosch Company

CAN-BUS BESTURING
BODAS HARDWARE
CONTROLLER RC-SERIE

rexroth
A Bosch Company

HYDRAULISCHE POMPEN
VOOR AANDRIJVING VAN DE POMPGROEP

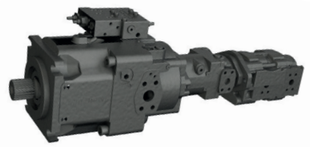

Danfoss

CASAPPA
FLUID POWER DESIGN

HYDRAULISCHE POMPEN
VOOR AANDRIJVING VAN MIXER EN SERVICE SYTEEM

ONZE PRODUCTEN ZIJN CONTINU IN ONTWIKKELING, WAARDOOR SPECIFICATIES KUNNEN VARIËREN

TECHNISCHE AFMETINGEN

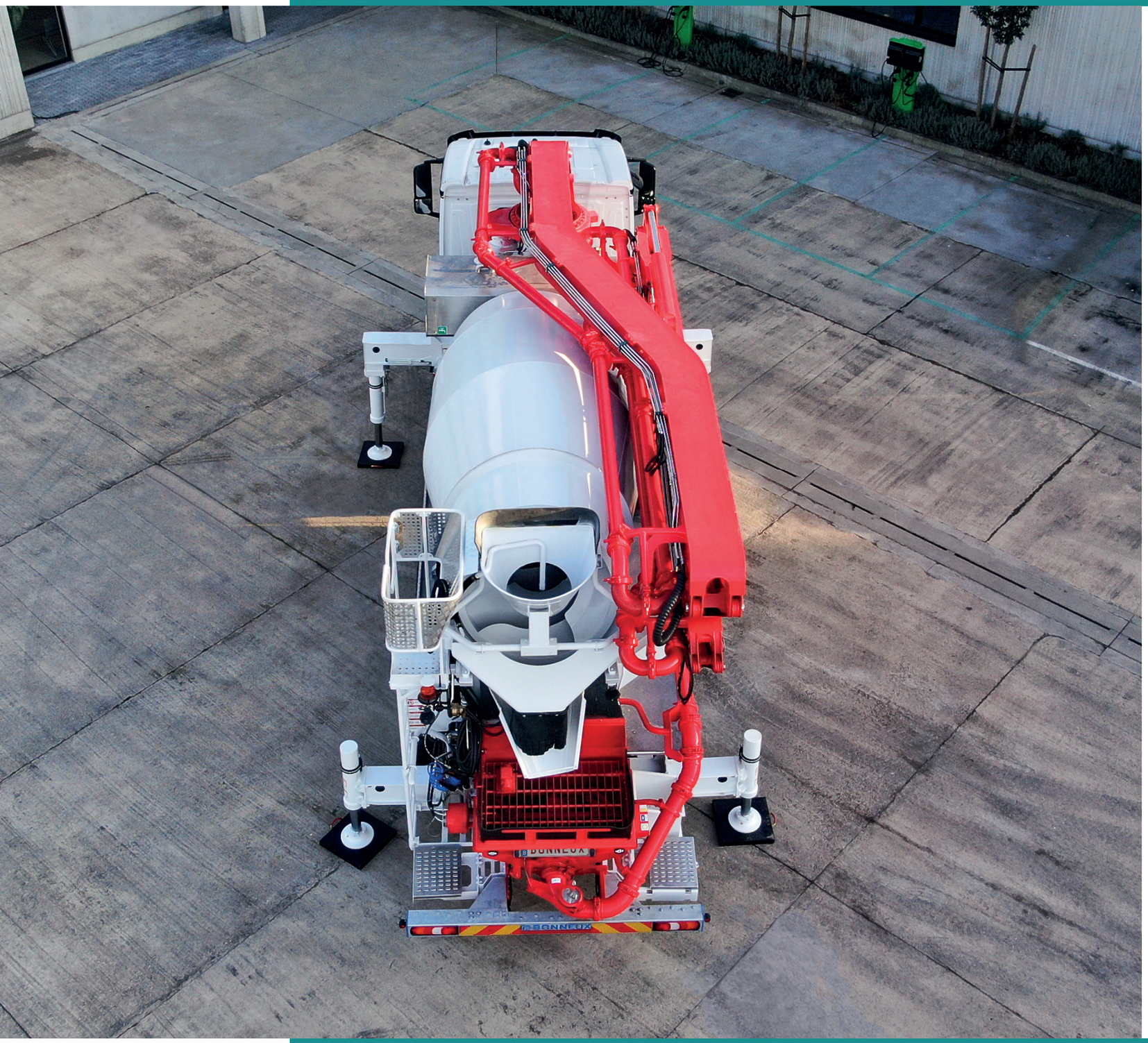

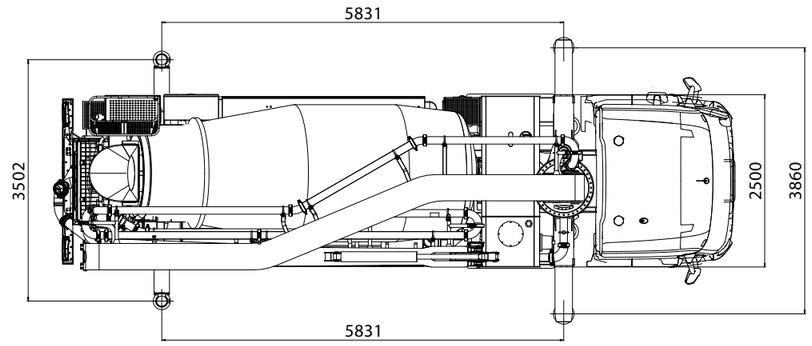

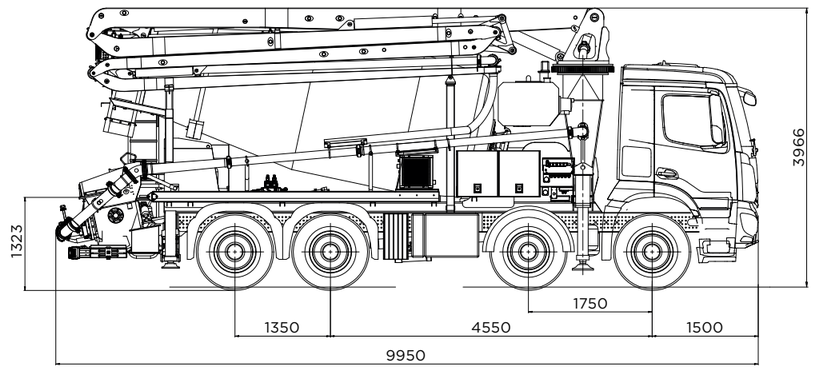

DE AFMETINGEN ZIJN INFORMATIEF EN AFHANKELIJK VAN DE GEKOZEN SAMENSTELLING VAN DE TRUCK

BONNEUX XANJER

www.bonneux.be

De catalogus is bedoeld voor algemene informatiedoeleinden. Gezien onze producten voortdurend worden ontwikkeld worden kan de opgenomen informatie niet als contractueel bindend beschouwd worden. (BE-2504 [illegible])

BONNEUX XANJER

BONNEUX MACHINERY BV

POORT SINT-TRUIDEN, NIJVERHEIDSLAAN 5485
3800 SINT-TRUIDEN - BELGIË
+32 11 59 33 83 | INFO@BONNEUX.BE | WWW.BONNEUX.BE
BTW BE0458 873 841

CE

TÜVRheinland CERTIFIED